MDS 7206 BK

Todo CRISTAL

A

MDS 7206 BK
Cod. **07034506** EAN **8422248095570**

- Horno **Multifunción** - 6 funciones
- **Mandos Push Pull** escamoteables
- **Display digital** con programación de tiempo y de temperatura
- Rango de temperatura 50º-250º
- 5 niveles para colocación de bandejas de fácil desplazamiento
- **1 guía telescópica adaptable a cualquier nivel**
- Puerta panorámica full glass de fácil limpieza con cristal desmontable
- Puerta fría 2 cristales con ventilación tangencial
- Accesorios: **Bandeja profunda** y parrilla
- Sistema de limpieza **AquaSmart**
- **Función calentamiento rápido**
- Acabado en cristal negro
- Iluminación interior
- Ancho de 60cm
- Capacidad interior de **72 litros**
- 220/240V 50/60Hz
- **Clase de eficiencia energética: A**

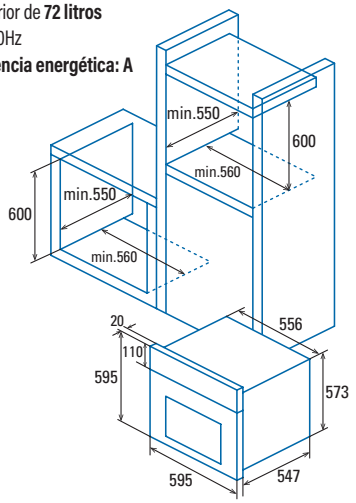

Código	**07034506**
EAN	**8422248095570**
Modelo	**MDS 7206 BK**
Tipo	**Multifunción**
Ficha de producto según EU 65/2014 y EU 66/2014	
Índice de eficiencia energética (IEE)	95
Clase de eficiencia energética	A
Consumo energía modo convencional [kWh/cycle]	0,85
Consumo energía modo circulación forzada [kWh/cycle]	0,81
Número de cavidades	1
Fuente de calor	Electricidad
Masa del aparato [Kg]	26,9
Volumen de la cavidad [L]	72
Dimensiones	
Anchura [mm]	595
Altura [mm]	595
Profundidad [mm]	547
Anchura de la cavidad [mm]	476
Altura de la cavidad [mm]	372
Profundidad de la cavidad [mm]	407
Características	
Acabado	Cristal negro
Cierre amortiguado de puerta	No
Niveles para colocar bandejas	5
Ventilador convección	Sí
Número de lámparas iluminación	1
Controles	
Tipo de control	Táctil con mandos escamoteables
Tecnología de la pantalla	LCD blanco
Programador inicio/paro	Si
Programador paro	-
Minutero paro	-
Indicador de funcionamiento	Si
Indicador termostato	Si
Mínima temperatura [°C]	50
Máxima temperatura [°C]	250
Limpieza	
Esmalte	Antiadherente negro
Tipo de cavidad	Plana
Cristal interior puerta	Desmontable
Limpieza AquaSmart	Manual
Número de funciones	6
Precalentamiento rápido	Sí
Luz interior	No
Seguridad	
Bloqueo de seguridad	Sí
Número de cristales en puerta	2
Ventilador refrigeración	Sí
Termostato de seguridad	Sí
Conexión eléctrica	
Potencia Grill [W]	1200 + 1400
Potencia resistencia inferior [W]	1100
Potencia resistencia posterior [W]	-
Potencia nominal total [W]	2650
Tensión nominal [V] / Frecuencia de la red [Hz]	220-240 / 50/60
Potencia iluminación [W]	15
Enchufe	No
Accesorios	
Guias laterales	1
Parrilla	1
Bandeja estándar	-
Bandeja profunda	1
Guias Telescopicas	1
Asador rotativo	-
Pizza Stone (opcional)	-
Inyectores gas	-

CAMPANAS

TIRA LED REGULABLE
TIRA LED
TIRA LED BICOLOR
ECO LED REGULABLE
ECO LED
LED E-14
LÁMPARAS BAJO CONSUMO 9W
TOUCH CONTROL
PANEL ELECTRÓNICO
PANEL ELECTRÓNICO DISPLAY DIGITAL
PANEL TÁCTIL DISPLAY DIGITAL
PANEL MECÁNICO
LIMPIEZA DE FILTROS
FILTROS LAVABLES
ASPIRACIÓN PERIMETRAL
VELOCIDAD EXTRA SILENCIOSA
ANCHO DEL PRODUCTO
SILENT SPLIT TECHNOLOGY
DURALUM ANTIHUELLAS
CONTROL REMOTO
CONECTIVIDAD PRO
CONECTIVIDAD AUTO

HORNOS

PIROLISIS
PRECALENTAMIENTO RÁPIDO 150ºC EN 4 MIN
DESCONGELACIÓN
GRILL TOTAL VENTILADO
GRILL VENTILADO
GRILL TOTAL
GRILL
COCCIÓN TRADICIONAL VENTILADA
COCCIÓN TRADICIONAL
RESISTENCIA SOLERA
RESISTENCIA SUPERIOR
RESISTENCIA SOLERA VENTILADA
SOLERA + TURBO CURCULAR (PIZZA Y PASTELERIA)
TURBO CIRCULAR
GRILL + RESISTENCIA SOLERA
FUNCIÓN PIZZA
FUNCIÓN ECO
LUZ INTERIOR
MANTENER CALIENTE
BAJA TEMPERATURA
HORNOS MUEBLE DE FONDO REDUCIDO 50 cm
HORNOS ANCHURA DE 90 cm
HORNOS ALTURA DE 45 cm

PLACAS

FUNCIÓN BOOSTER
CONTROL TÁCTIL SLIDER
CONTROL TÁCTIL
NÚMERO DE ZONAS DE COCCIÓN
BLOQUEO DE SEGURIDAD
DIÁMETRO MÁXIMO DE LA ZONA DE COCCIÓN
ZONAS MODULARES
COCCIÓN POR TEMPERATURA
FUNCIONES DE COCCIÓN
TEMPORIZADOR
VÁLVULA DE SEGURIDAD
QUEMADORES DE HIERRO FUNDIDO
QUEMADORES ESMALTADOS

MENAJE

APTO PARA INDUCCIÓN
APTO PARA PLACA ELÉCTRICA
APTO PARA GAS
APTO PARA VITROCERÁMICA

GAMA BLANCA

EXTRA SILENCIOSO
ILUMINACIÓN LED
TERCERA BANDEJA PARA CUBERTERÍA
NOFROST

CLASIFICACIÓN ENERGÉTICA

A+++ A++ A+ A